Pendelfenster

mit Montagerahmen unten geschlossen und seitlicher Rahmentrennung für Stulpanschluss

Empfehlung

Kunststoffstulpfenster

mit sehr schrägem oder stark abgerundetem Blendrahmenüberschlag

Variante

PF2/48

Preisgestaltung

Pendelfenster 1,05 x Preisliste 4 Seite 5

Bestellmaße

Breite = Stulpleiste bis lichte Breite Fensterblendrahmen + 77 mm
Höhe = lichte Höhe Fensterblendrahmen + 77 mm

Öffnungsrichtung = 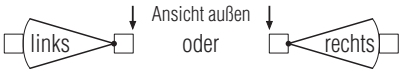

Horizontalschnitt **M 1:3**

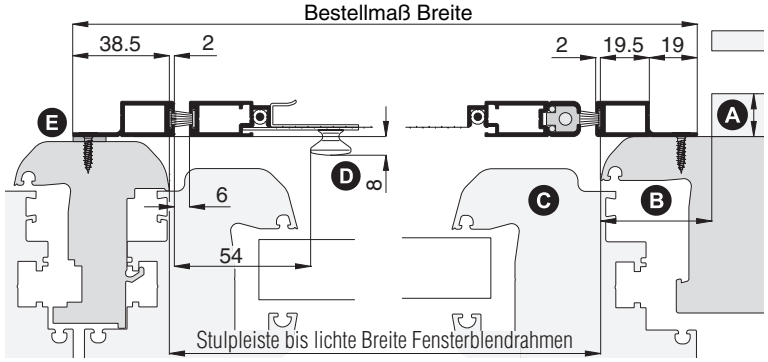

Vertikalschnitt **M 1:3**

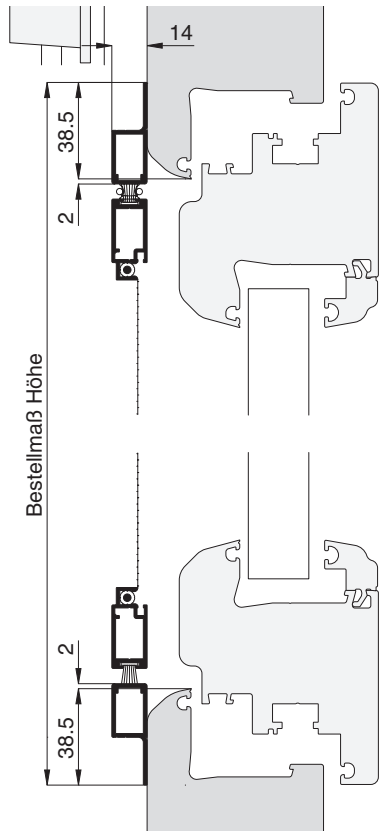

Worauf Sie unbedingt achten sollten		alternativ
bei **Windbelastung** Drehstabfedern mit erhöhter Schließkraft verwenden (Zusatzausstattungen PF2, Erhöhung der Schließkraft)		
auf Beschwerungsstab in der Rollladenendleiste achten (Register Montagehilfsmittel, Magnetabstandhalter)		
A	Abstand der Rollladenführung zum Blendrahmen mind. 15 mm	nachfragen
B	Montagerahmenauflagefläche seitlich mind. 39 mm	Bestellmaß Breite verringern
C	bei verdeckten Beschlägen am Fensterflügel (oder bautiefen Fensterflügeln) darauf achten, dass das Pendelfenster durchpendeln kann	Winkelanbau (Zusatzausstattungen PF2)
D	darauf achten, dass der Knopf nicht am Fensterflügel anstößt	Griff GI 25 verwenden (Zusatzausstattungen PF2)
E	geeignete Distanzunterlage für Stulpversatz separat bestellen (Reg. Montagehilfsmittel)	

3-D Ansicht von außen

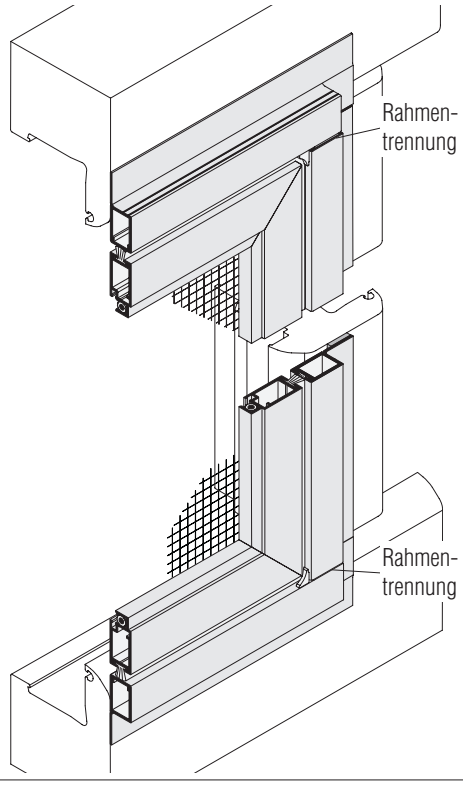

verwendete Profile **M 1:3**

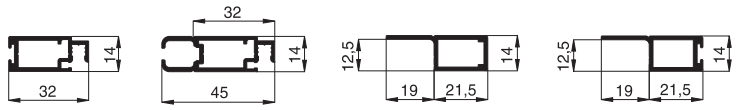

10 34 06 10 34 07 10 34 27 10 34 28