Schiebeanlage

1-flügelig mit 2-facher Laufschiene seitlich geschlossen
als Rahmenkonstruktion

Empfehlung
Schiebetüren
mit geteiltem Rollladen

Variante

ST4/18

Preisgestaltung

Schiebeanlagen ST4 Preisliste 3 von Bestellmaß Breite 2 Seite 27

Bestellmaße

Breite = siehe Horizontalschnitt
Höhe = lichte Höhe Mauerleibung - 2 mm
Öffnungsrichtung = links ← ▭ (Ansicht außen ↑) oder ▭ → rechts (↑ Ansicht außen)

Horizontalschnitt **M 1:5**

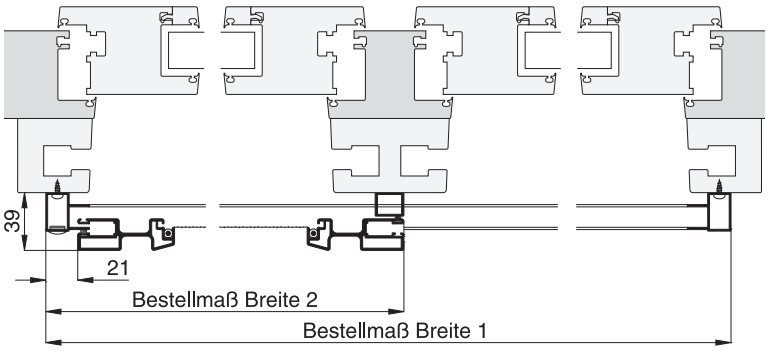

Vertikalschnitt **M 1:3**

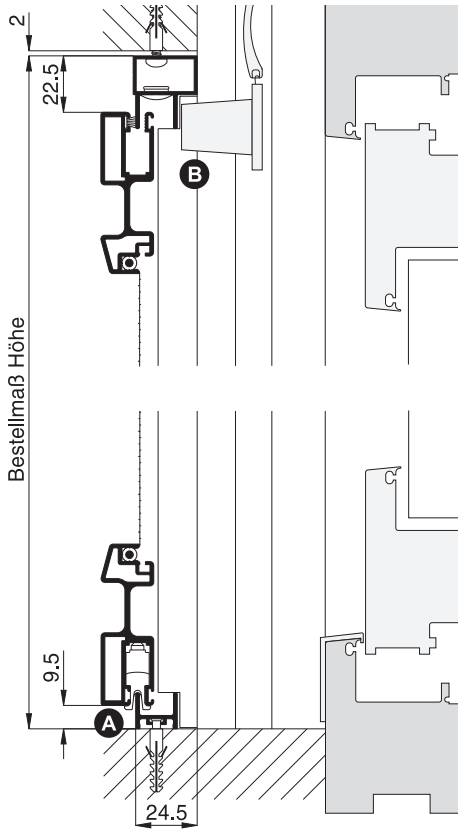

Wenn kein Rollladenstopper (oder Endleiste) **B** übersteht, kann der Schiebeflügel auf der inneren Laufschiene montiert werden. Dies entspricht der Variante **ST4/17** (Rohrprofil 10 35 22 entfällt). (1,1 x Preisliste 2 von Bestellmaß Breite 2)

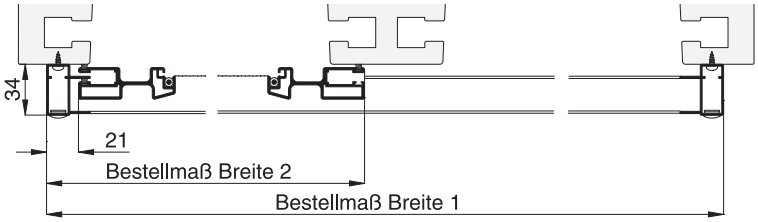

3-D Ansicht von außen

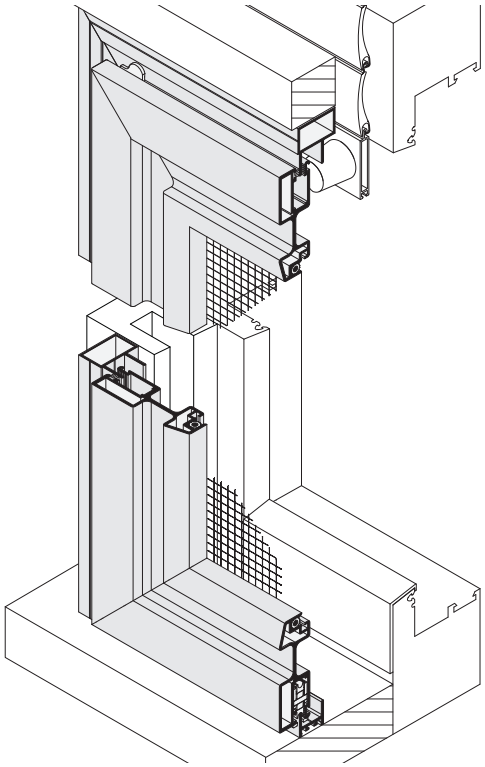

Worauf Sie unbedingt achten sollten	alternativ
A Laufschienenentwässerung nach vorne	Zusatzausstattungen, Seite 35
Platzbedarf (durch Einbautiefe) mind. 39 mm	

verwendete Profile mit Standardbürstendichtung **M 1:3**

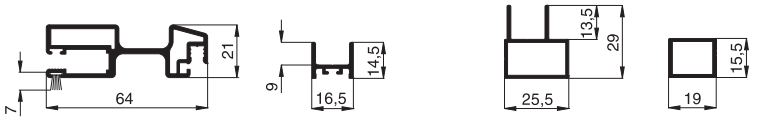

10 49 02 | 10 48 20 (bei ST4/17 10 49 20) | 10 48 21 (bei ST4/17 10 49 21) | 10 35 22